御参考図

- 本図寸法及び形状は予告無く変更する事があります。
- 本図にてレイアウト設計等される場合は、弊社までご連絡願います。

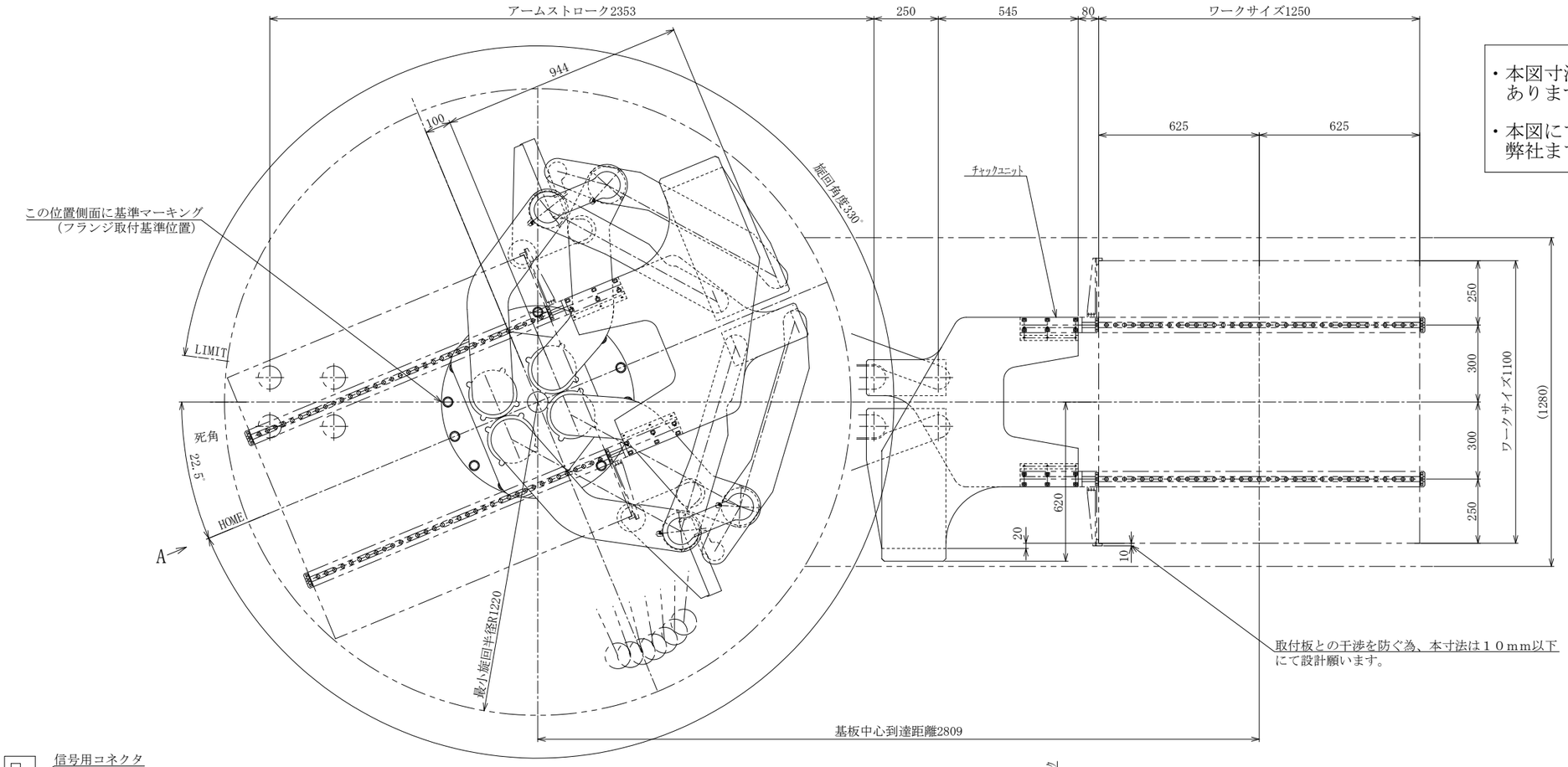

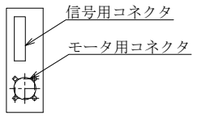

A矢視(S=1/5)

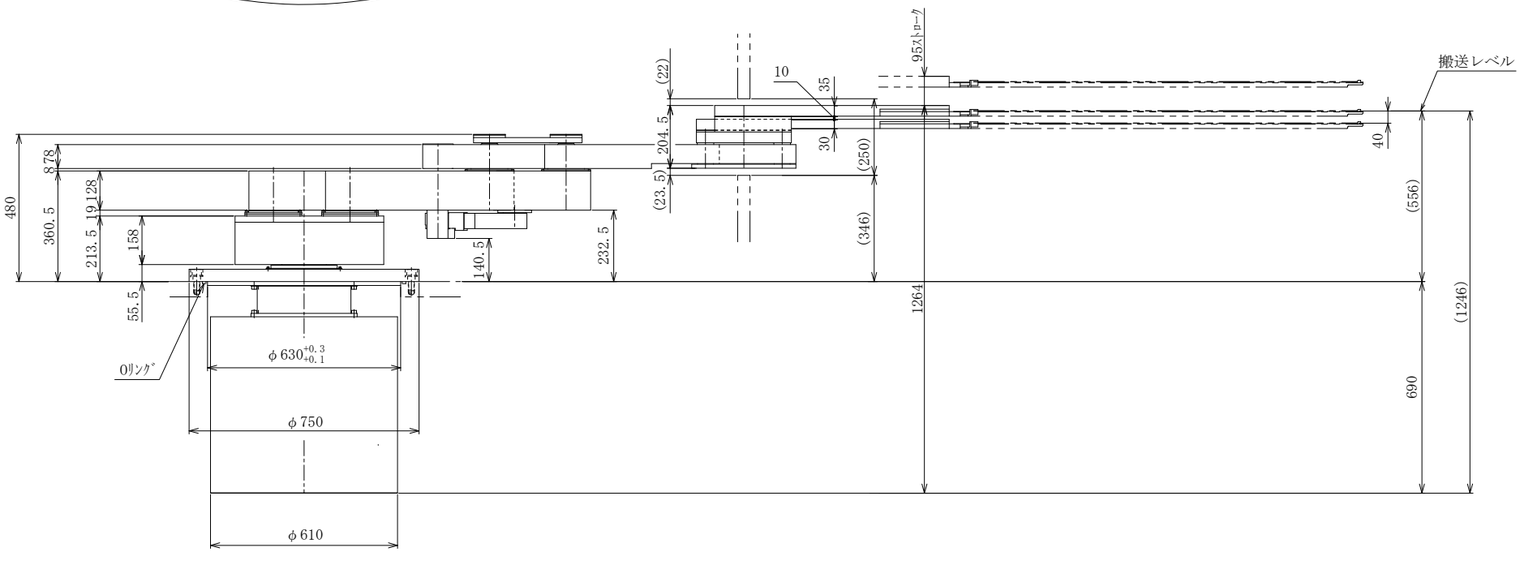

MODEL 型式	FTVHR4750-095-AM		
ISSUED NO. 管理番号	WJ0002	SCALE 尺度	1/10

本図の内容は、株式会社ジェーイーエルが所有権を有するもので機密扱いとなっております。許可なく複写したり、第三者にこれを公開することのないようにお願い致します。
This drawing and the information contained in it are confidential and property of JEL.
Thus cannot be copied or disclosed to a third party without the consent of JEL.

JEL ジェーイーエル