御参考図

- 本図寸法及び形状は予告無く変更する事があります。
- 本図にてレイアウト設計等される場合は、弊社までご連絡願います。

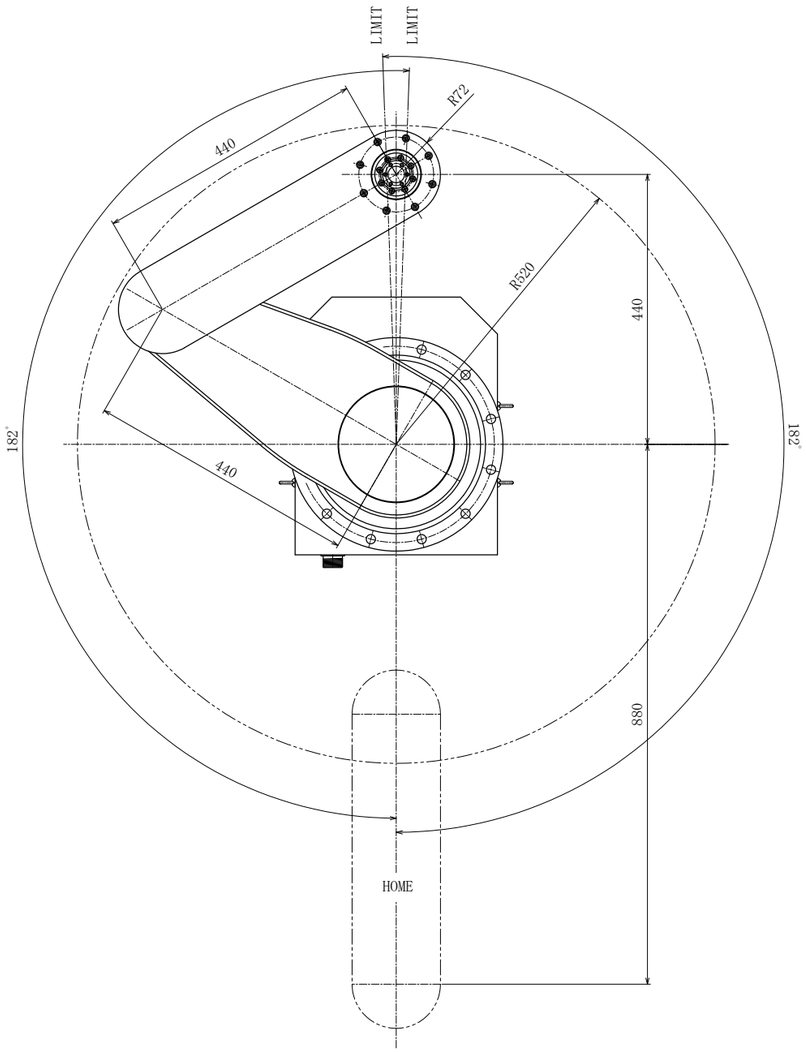

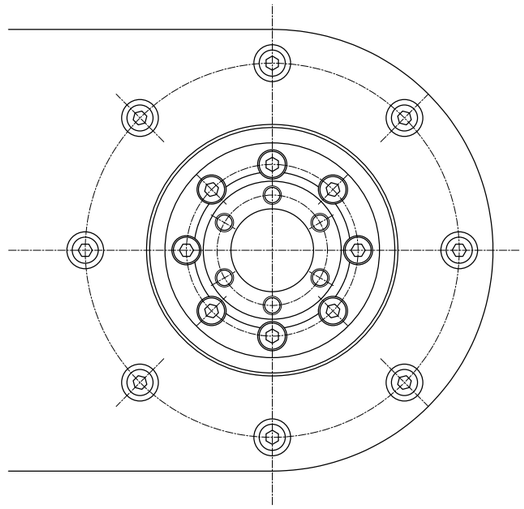

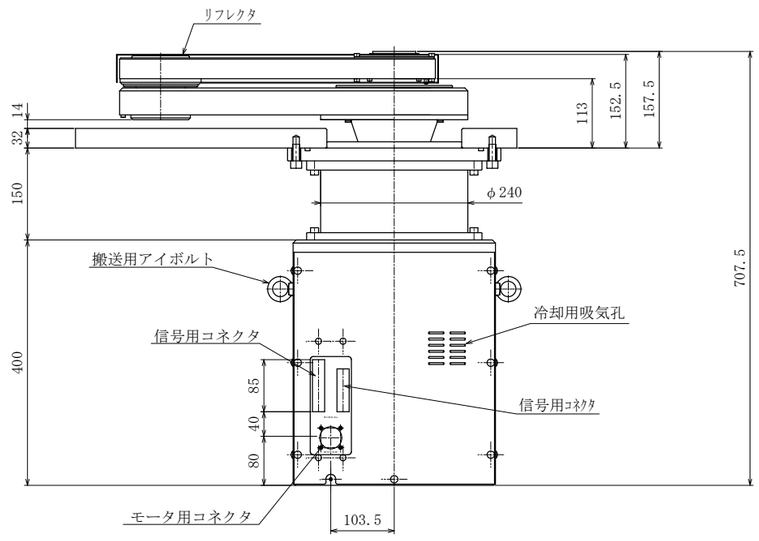

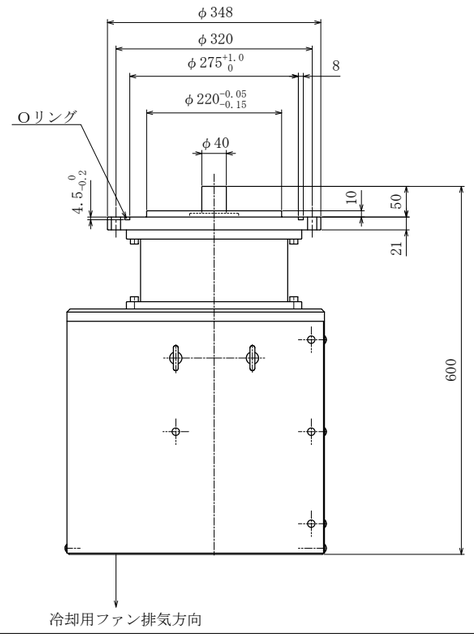

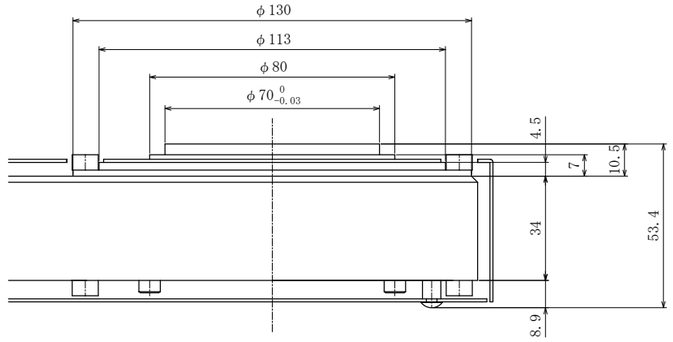

第3関節部詳細

本図の内容は、株式会社ジェーイーエルが所有権を有するもので機密扱いとなっております。許可なく複写したり、第三者にこれを公開することのないようにお願い致します。
This drawing and the information contained in it are confidential and property of JEL Corporation.
Thus cannot be copied or disclosed to a third party without the consent of JEL Corporation.

JEL ジェーイーエル

MODEL 型式	LVHR3440S-040-SM		
ISSUED NO. 管理番号	WJ0022A	SCALE 尺度	1/5